Hochdruck-Schauglas PN 40 bis PN 400

Durchfluss-Schauglas mit Schweißenden

Typ 521

VERWENDUNG:

Zur Beobachtung von Füllung und Strömung in Rohrleitungen. Das Schauglas ermöglicht eine zuverlässige Überwachung der Funktion und der Leistung einzelner Apparate sowie von ganzen Anlagen.
Typ 521 Durchfluss-Schaugläser können in Rohrleitungen direkt eingeschweißt werden.

EINBAUHINWEIS:

Nach dem Einschweißen des Grundkörpers ist zu prüfen, ob sich die Dichtflächen verzogen haben! Gegebenenfalls muss nachgearbeitet werden! Für den Schweißprozess ist es sinnvoll das schauglas im demontierten Zustand einzuschweißen oder mit geringer wärmeeinwirkung zu arbeiten. Bei nichtbefolgung können die Gläser beschädigt werden. Beachten Sie, die für die Montage erforderlichen Drehmomente!

Mit Schweißenden (ΔP≤ 400 bar)

Betriebsbedingungen:		
Temperatur: (abhängig von Glas und Dichtung)	280 °C 300 °C	
Druck:	≤ 40 bis 400[1]	Bar
[1] höher wenn möglich, auf Anfrage		

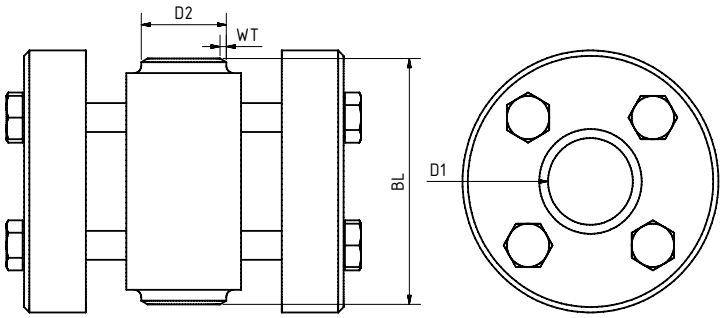

Werkstoffe:	
Gehäuse:	1.4571; 1.4539; 1.4404
Glas:	Borosilikatglas DIN 7080 Quarzglas Glimmer META®-Glas Saphirglas
Dichtung:	Graphit
Schrauben:	A4-70
Sondermaterialien auf Anfrage	

DN	15	20	25	40	50	65	80	100	125	150	200
Baulänge (BL)	auf Anfrage oder Sondermaß										
Wandstärke (WT)	passend zum DN der Rohrleitung										
Durchblick (D1)	abhängig von Druckstufe										
Sondermaße und andere Standards auf Anfrage											

Hochdruck-Schauglas PN 40 bis PN 400

Durchfluss-Schauglas mit Schweißenden

Typ 521

PRODUCTCODE:

Gruppe	TYP	DN Rohrleitung	PN	Gehäuse*	Glas	Dichtung	Variante
11	521	1: 15 2: 20 3: 25 4: 40 5: 50 6: 65 7: 80 8: 100 9: 125 10: 150 11: 200 12: Sonder	1: 40 2: 63 3: 100 4: 160 5: 250 6: 320 7: 400 8: Sonder	**1: 1.4571** 2: 1.4541 3: 1.4404 4: 1.4539 8: Sonder	**1: Borosilikatglas (Boro) DIN 7080** 3: Quarzglas 4: Boro + Glimmer 5: META®-Glas 8: Saphir	**7: Graphit** 8: Sonder	Von ACI bei Bedarf vergeben

INFO: Sofern nicht anders angegeben wird der hervorgehobene Werksstandard geliefert.
* Deckflansche aus Gehäusematerial oder nach Angebot / Auftragsbestätigung

SONDERAUSFÜHRUNGEN/OPTIONEN:

a) Doppelverglasung
b) Glimmerschutz
c) FEP Schutzscheibe
d) LED oder Halogen Lampen, ATEX-certified, EX
e) Zusätzliche Optionen auf Anfrage

BEISPIEL:

11-521-10-4-1-1-7-00 entspricht dem Produktcode:
ACI Typ 521
Rohrleitung DN150
PN160
Gehäuse 1.4571
Borosilikatglas
Dichtung Graphit
Standardausführung

EMPFEHLUNG:

Für aggressive Medien oder Dampf sollten Glimmerscheiben zum Schutz der Gläser verwendet werden.

ACI Industriearmaturen GmbH
Tel. +49 (0) 2461 91634 00
info@aci24.com • www.aci24.com

Technische Änderungen und Fehler vorbehalten!